EN — Description

Electromechanical room thermostat with 3 speed fan control EFT-3out

Electromechanical room thermostat is intended to be used for control of heating, cooling, air conditioning systems. Thermostat can control according temperature set-point heating, cooling valves actuators and 3 speed fans.

Technical data

- Temperature set-point - 10..30 °C
- Measurement accuracy - ±1 °C
- Power supply – 230 VAC
- Control load - 6(4) A/230 VAC
- Frequency - 50/60 Hz
- Protection class – IP20
- Max. ambient temperature – 50°C
- Dimensions - 128x85x39 mm
- Maximum conductor cross-section - 1,5 mm²
- Thermostat corresponds with standards – EN60730-1 EN60730-2-9 and marked CE

Installation and connection

Thermostat should be installed in good ventilated place, with height of 1,5 m from a ground, as far as possible from heating or cooling sources. Electrical connection and service can be made only by qualified electrician according legal international and national electrical installation standards. Power supply source must conform with data on thermostat label and technical data. Automatic circuit breaker with at least 3 mm contact gap must be installed. Loosen screw on the top of thermostat. Remove cover. Fix thermostat to the wall. Make electrical connection as shown in picture. Put on cover and fix screw. Switch on thermostat with ON-OFF switch.

Maintenance

The thermostat needs no specific maintenance. The housing may be cleaned using a moist cloth. In case of heavy filthiness, clean with non-aggressive cleaners. Pay attention that no fluids gets into controller.

Warranty and Restrictions

The manufacturer warrants 2 year from delivery date against defect in manufacturing. Any modifications or alterations to the product annul the warranty!

Terminal Marking

1.3 – connection for heating valve actuator, **5,9** – connection for cooling valve actuator, **2** – neutral, **6** – low fan speed, **7** -medium fan speed, **4-** high fan speed, **8** – power supply 230 VAC.

RUS — Описание

Электромеханический комнатный термостат для управления 3-скоростным вентилятором EFT-3out

Комнатный электромеханический термостат предназначен для управления системами отопления, охлаждения, кондиционирования воздуха. Термостат может управлять в соответствии с заданной температурой нагрева, приводами клапанов охлаждения и 3-скоростными вентиляторами.

Технические данные

- Установка температуры – 10..30 °C
- Точность измерения - ±1 °C
- Напряжение питания – 230 V
- Контактный ток – 6(4) A/230 V
- Номинальная частота – 50/60 Hz
- Класс защиты – IP20
- Макс. температура окружающей среды – 50 °C
- Размеры – 128x85x39 мм
- Максимальное сечение проводника – 1,5 mm²
- Термостат соответствует стандартам: EN60730-1, EN60730-2-9 и отмечены CE ženklu

Установка и подключение

Термостат следует устанавливать в хорошо вентилируемом месте на высоте 1,5 м от земли, как можно дальше от источников тепла или холода. Все электрические соединения должны выполняться квалифицированным и уполномоченным электриком в соответствии с национальными и местными правилами. Источник питания должен соответствовать данным на этикетке термостата и техническим характеристикам. Должен быть установлен автоматический выключатель с зазором между контактами не менее 3 мм. Ослабьте винт в верхней части термостата. Снимите крышку. Прикрепите термостат к стене. Выполните электрическое подключение, как показано на рисунке. Наденьте крышку и закрепите винтом. Включите термостат с помощью переключателя ВКЛ-ВЫКЛ.

Обслуживание

Термостат не требует специального обслуживания. Корпус можно протирать влажной тканью. В случае сильного загрязнения очистить неагрессивными чистящими средствами. Обратите внимание, чтобы жидкость не попала в контроллер.

Гарантия

Производитель предоставляет 2-летнюю гарантию на товар со дня покупки. Любые изменения продукта аннулируют гарантию производителя!

Маркировка соединительных клемм

1,3 – соединение для привода клапана отопления , **5,9-** соединение для привода клапана охлаждения , **2 –** нейтраль , **6** - низкая скорость вентилятора , **7-** средняя скорость вентилятора , **4** –высокая скорость вентилятора , **8-** напряжение питания 230 VAC.

Dimensions, Terminal marking, Connections / Размеры, маркировка клемм, подключения

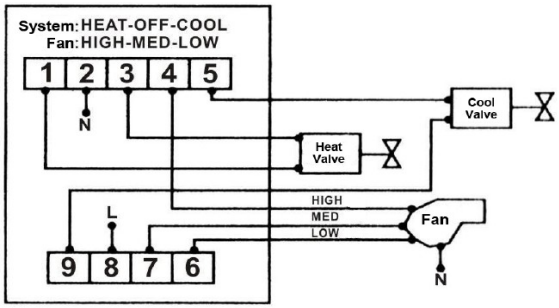

Cooling/Heating 4 pipes system

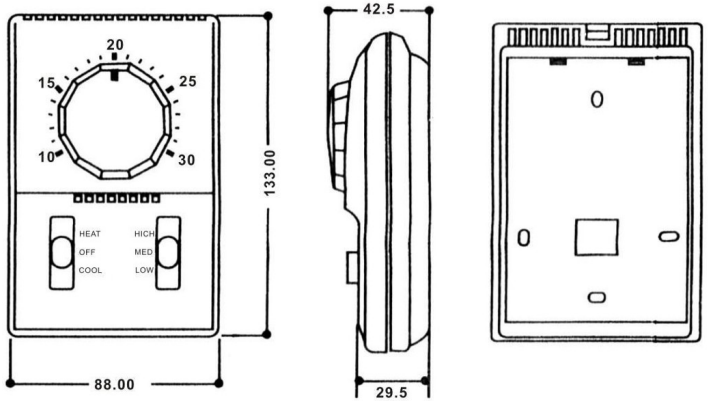

UAB „DTP Baltic"
Serbentų g. 115,
Šiauliai LT-78152 LIETUVA